Antriebskopf LF12S, Aluminium eloxiert, Nut 10 - Bosch Rexroth 3842526412

Artikel-Nr. BRR-3842526412 **Hersteller Bosch Rexroth**

Antriebsseitige Umlenkeinheit der Laufrollenführung LF12S für Profilnut 10. Gehäuse aus eloxiertem Aluminium mit verzinkter Stahl-Hohlwelle. Wird komplett mit Befestigungsmaterial und Abdeckkappen geliefert.

TECHNISCHE DATEN

Gewicht	**5 kg**
Ursprungsland	**Deutschland**
Zolltarifnummer	**84313900**

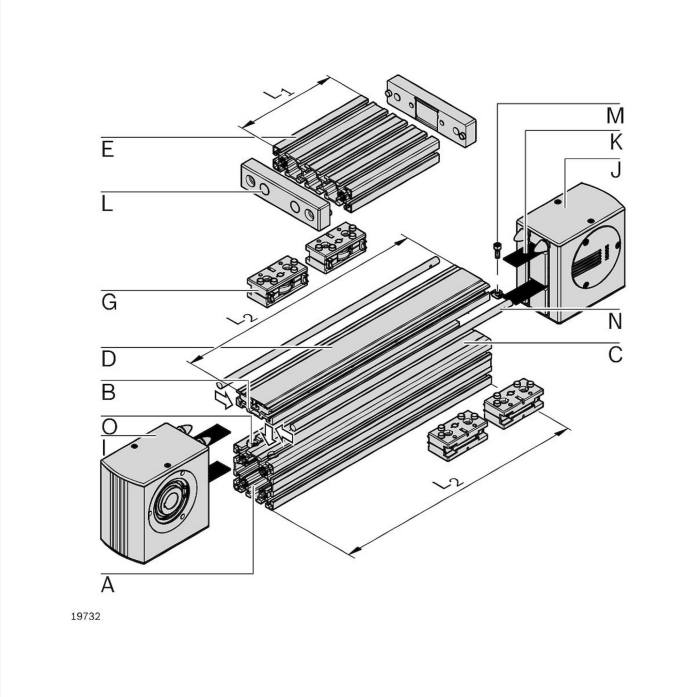

NORMEN & KONFORMITÄT

ESD sicher ISO7380 ISO4035

BESCHREIBUNG

Der Antriebskopf LF12S ist die antriebsseitige Umlenkeinheit der Laufrollenführung LF12S von Bosch Rexroth und überträgt die Antriebsbewegung auf das geführte System. Er richtet sich an Konstrukteure von Linear- und Transfersystemen im Maschinen- und Anlagenbau.

- Gehäuse aus eloxiertem Aluminium, korrosionsbeständig und leicht
- Hohlwelle aus verzinktem Stahl für die Drehmomentübertragung
- Ausgelegt für Profilnut 10
- Komplett mit Befestigungsmaterial und Abdeckkappen