Adapter für Seitenführung XLean, ESD, Kunststoff PA - Bosch Rexroth 3842537022

Artikel-Nr. BRR-3842537022 **Hersteller Bosch Rexroth**

Adapter aus Polyamid (PA) für die Seitenführung des XLean-Fördersystems. ESD-fähig und damit für elektrostatisch sensible Bereiche geeignet. Dient als Verbindungselement der Selbstbau-Seitenführung und hält Werkstückträger sicher in der Spur.

TECHNISCHE DATEN

Ausführungsklasse	**ESD (antistatisch)**
Gewicht	**0.034 kg**
Ursprungsland	**Italien**
Zolltarifnummer	**39269097**

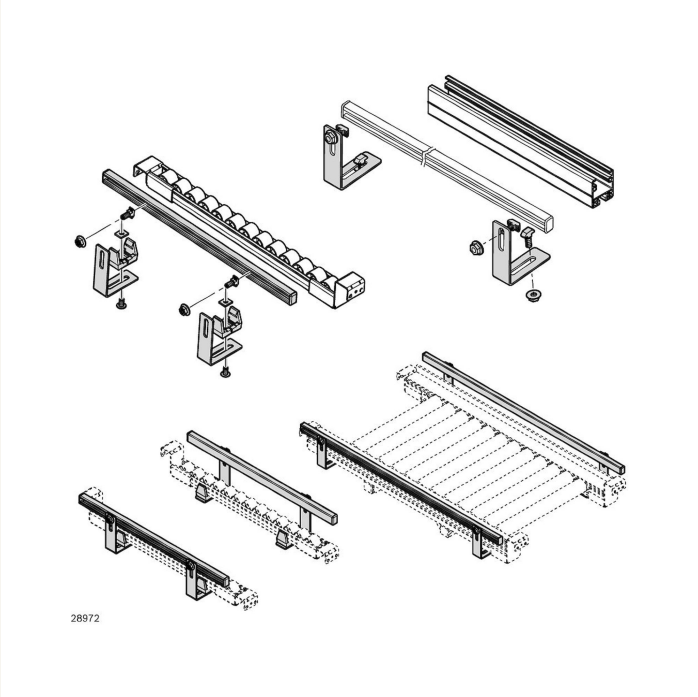

NORMEN & KONFORMITÄT

ESD sicher

BESCHREIBUNG

Der Adapter von Bosch Rexroth ist ein Verbindungselement für die Seitenführung des XLean-Fördersystems und richtet sich an Konstrukteure und den Betriebsmittelbau in der manuellen Montage. Er gehört zu den Selbstbauelementen der Seitenführung und verbindet die Führungskomponenten miteinander.

- ESD-fähig für den Einsatz in elektrostatisch geschützten Bereichen
- Material Polyamid (PA): leicht, korrosionsfrei und verschleißarm
- geringes Gewicht, einfache Montage im modularen XLean-System