Lötspitze Meißelform 2.4mm – Hakko T36-D24

Artikel-Nr. HK-T36-D24 | **Hersteller Hakko** | **EAN 4962615052439**

Präzise Lötspitze in Meißelform 2.4mm, entwickelt für die Hakko IoT-Lötkolben FN 1101 und FN 1102. Ideal für das Löten von Bauteilen mit feinem Rastermaß und anspruchsvolle Elektronikmontagen.

TECHNISCHE DATEN

Gewicht	**0.1 kg**
Ursprungsland	**Japan**
Zolltarifnummer	**85159080**

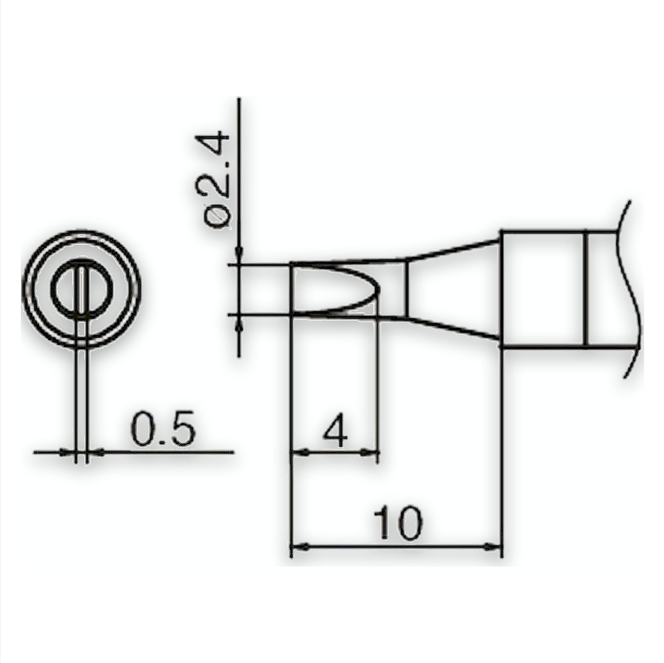

BESCHREIBUNG

ÜBERBLICK

Die Hakko T36-D24 ist eine Präzisionslötspitze in 2.4mm-Meißelform, die speziell für den Einsatz mit den Hakko IoT-Lötkolben FN 1101 und FN 1102 entwickelt wurde. Diese Spitzengeometrie sorgt für eine hervorragende Wärmeübertragung und optimale Benetzungseigenschaften beim Löten von Bauteilen mit feinem Rastermaß.

WICHTIGSTE MERKMALE

- Meißelförmige Spitzengeometrie mit 2.4mm für optimalen Lotfluss
- Kompatibel mit den Hakko IoT-Lötkolben FN 1101 und FN 1102
- Präzisionsgefertigt für die feine Elektronikmontage
- Robuste Bauweise für eine lange Lebensdauer
- Ausgelegt für eine gleichbleibende thermische Leistung

ANWENDUNGEN

Ideal zum Löten von Bauteilen mit feinem Rastermaß, zur Bestückung oberflächenmontierter Bauelemente (SMD) sowie für Präzisionsarbeiten in der Elektronik, die eine kontrollierte Wärmezufuhr und minimale Lotspritzer erfordern.

esd.equipment
Keldersstr. 15
42697 Solingen, Deutschland
USt-IdNr.: DE269659389

Tel.: +49 212 38340680
shop@esd-equipment.com
esd.equipment