Magnetventil CPVSC1-M1H-D-H-Q3C - Festo 547293

Artikel-Nr. FES-547293 | **Hersteller Festo** | **EAN 4052568187842**

Ventil von Festo zur schnellen, zuverlässigen Steuerung von Richtung und Durchfluss der Druckluft.

TECHNISCHE DATEN

Betriebsdruck max [bar]	**7.000000**
Gewicht	**0.05 kg**
Schutzart	**IP40**
Werkstoff	**Aluminium**
Zolltarifnummer	**84812090**

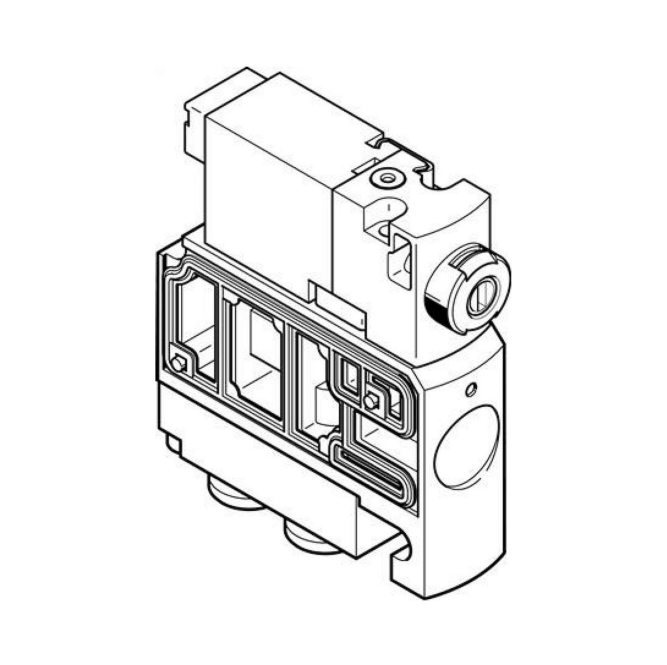

NORMEN & KONFORMITÄT

ISO 8573-1:2010 EN 60068-2-6 EN 60068-2-27

BESCHREIBUNG

Ventil von Festo zur schnellen, zuverlässigen Steuerung von Richtung und Durchfluss der Druckluft. Die wichtigsten technischen Daten dieses Original-Festo-Artikels sind nachfolgend aufgeführt.

Ventilfunktion	2/2 geschlossen monostabil
Betätigungsart	elektrisch
Ventilgröße [mm]	10
Normalnenndurchfluss [l/min]	150
Betriebsdruck [bar]	-0,9 bis 7
Konstruktiver Aufbau	Kolben-Schieber
Rückstellart	pneumatische Feder
Schutzart	IP40
Abluftfunktion	nicht drosselbar
Dichtprinzip	weich
Einbaulage	beliebig

Handhilfsbetätigung	rastend tastend
Steuerart	vorgesteuert
Steuerluftversorgung	extern
Strömungsrichtung	nicht reversibel
Überdeckung	positive Überdeckung
Steuerdruck [bar]	3 bis 7
Schaltzeit aus [ms]	10
Schaltzeit ein [ms]	10
Max. positiver Prüfimpuls bei 0 Signal [µs]	500
Max. negativer Prüfimpuls bei 1 Signal [µs]	400
Spulenkennwerte	24 V DC: 1 W
Betriebsmedium	Druckluft nach ISO 8573-1:2010 [7:4:4]
Hinweis zum Betriebs- und Steuermedium	Geölter Betrieb möglich (im weiteren Betrieb erforderlich)
Schwingfestigkeit	Transporteinsatzprüfung mit Schärfegrad 2 nach FN 942017-4 und EN 60068-2-6
Schockfestigkeit	Schockprüfung mit Schärfegrad 2 nach FN 942017-5 und EN 60068-2-27
Korrosionsbeständigkeitsklasse KBK	1 - niedrige Korrosionsbeanspruchung
Umgebungstemperatur [°C]	-5 bis 50
Produktgewicht [g]	30,5
Elektrischer Anschluss	2-polig Stecker
Befestigungsart	mit Durchgangsbohrung
Anschluss Steuerabluft 82/84	Sammelanschluss
Pneumatischer Anschluss 1	Sammelanschluss
Pneumatischer Anschluss 2	QS-3
Pneumatischer Anschluss 3/5 zusammengefasst	Sammelanschluss
Pneumatischer Anschluss 4	QS-3
Werkstoffhinweis	RoHS konform
Werkstoff Dichtungen	NBR
Werkstoff Gehäuse	Aluminium-Druckguss
Mediumstemperatur [°C]	-5 bis 50