ERSADUR-LF Lötspitze gerade, angeschrägt 45°, 2,0 mm, Serie 612 - Ersa 0612FDLF

Artikel-Nr. ER-0612FDLF | **Hersteller Ersa** | **EAN 4003008083712**

Bleifreie Dauerlötspitze mit ERSADUR-LF-Beschichtung, gerade und im 45°-Winkel angeschrägt, 2,0 mm breit. Für hohe Standzeit im Dauerbetrieb. Passend für Tech-Tool, DIGITAL 2000A, DIGITAL 60A, Micro-Con 60iA und CPS60.10.

TECHNISCHE DATEN

Ausführungsklasse	**TEC**
ESD-Ausrüstung	**ESD Lötstationen**
Gewicht	**0.1 kg**
Ursprungsland	**Deutschland**

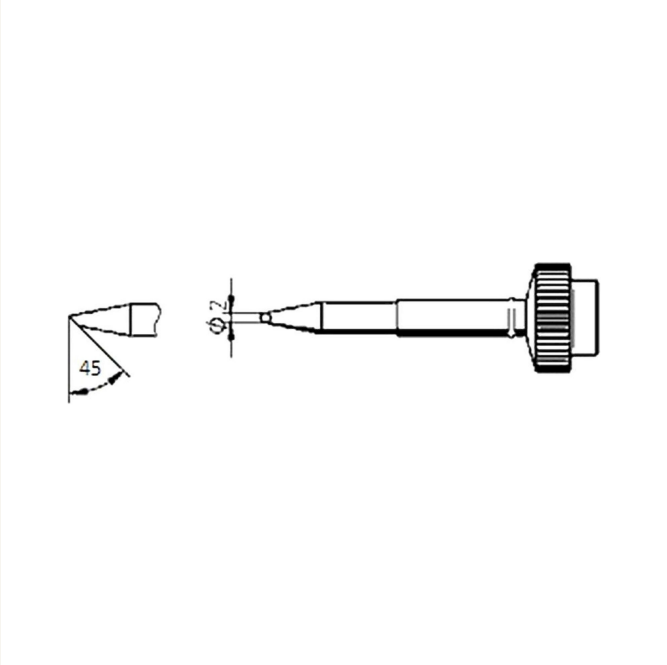

BESCHREIBUNG

Dauerlötspitze mit ERSADUR-LF-Beschichtung für bleifreies Löten, gerade und im 45°-Winkel angeschrägt, 2,0 mm breit. Eine zusätzliche Eisen- und Chromschicht schützt vor Korrosion und Oxidation und sorgt für eine erhöhte Standzeit im Dauerbetrieb. Der perfekte Wärmetransfer schont den Heizkörper des Lötkolbens vor Überhitzung und vorzeitigem Verschleiß.

Passend für: Lötstationen DIGITAL 2000A, DIGITAL 60A, Micro-Con 60iA und CPS60.10 sowie den Lötkolben Tech-Tool.

esd.equipment
Keldersstr. 15
42697 Solingen, Deutschland
USt-IdNr.: DE269659389

Tel.: +49 212 38340680
shop@esd-equipment.com
esd.equipment