Logik-Deckel LFA100DBU2A2-6X/400A025 - Bosch Rexroth R900745740

Artikel-Nr. BRR-R900745740 **Hersteller Bosch Rexroth**

Logik-Deckel LFA100DBU2A2-6X/400A025. Steuerdeckel für 2-Wege-Logik-Einbauventile von Bosch Rexroth.

TECHNISCHE DATEN

Gewicht	**52.75 kg**
Ursprungsland	**Deutschland**

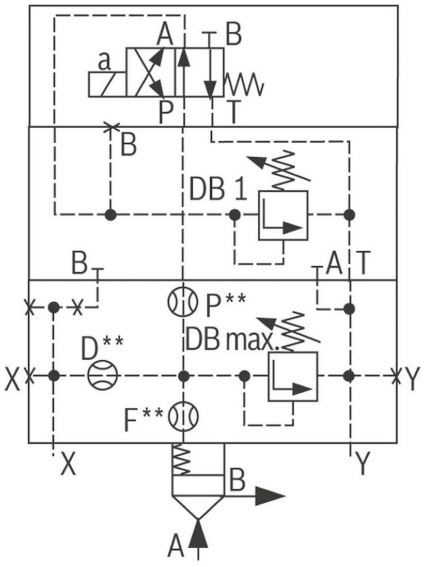

BESCHREIBUNG

Steuerdeckel für 2-Wege-Einbauventile, Zuverlässiges Begrenzen des Druckes in Verbindung mit einem 2-Wege-Einbauventil gemäß Hydrauliksymbol

HERSTELLER

Original Bosch Rexroth.