# Logik-Deckel LFA63DBU2A2-7X/400A050V - Bosch Rexroth R901362492

**Artikel-Nr. BRR-R901362492** **Hersteller Bosch Rexroth**

Logik-Deckel LFA63DBU2A2-7X/400A050V. Steuerdeckel für 2-Wege-Logik-Einbauventile von Bosch Rexroth.

## TECHNISCHE DATEN

| | |
|---|---|
| Gewicht | **20.24 kg** |
| Positionserkennung | **Nein** |
| Ursprungsland | **Deutschland** |

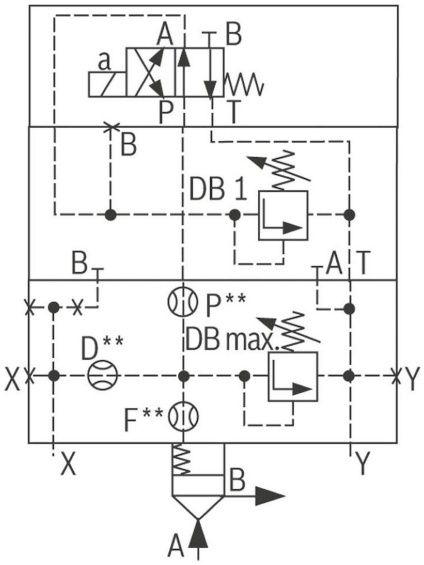


## BESCHREIBUNG

Steuerdeckel für 2-Wege-Einbauventile, Zuverlässiges Begrenzen des Druckes in Verbindung mit einem 2-Wege-Einbauventil gemäß Hydrauliksymbol

## HERSTELLER

Original Bosch Rexroth.