Logik-Deckel LFA40DBU2A2-7X/050A025 - Bosch Rexroth R900766514

Artikel-Nr. BRR-R900766514 | **Hersteller Bosch Rexroth**

Logik-Deckel LFA40DBU2A2-7X/050A025. Steuerdeckel für 2-Wege-Logik-Einbauventile von Bosch Rexroth.

TECHNISCHE DATEN

Gewicht	**9.1 kg**
Ursprungsland	**Deutschland**

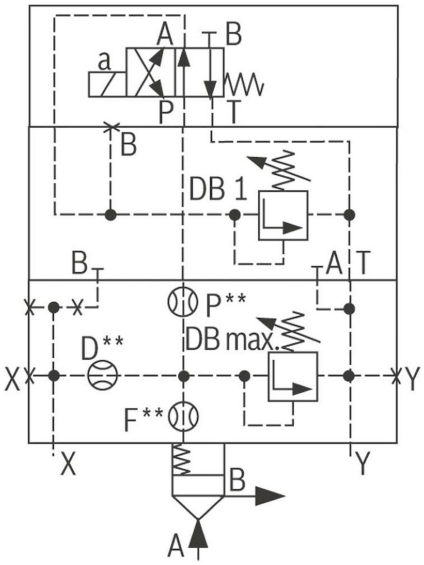

BESCHREIBUNG

Steuerdeckel für 2-Wege-Einbauventile, Zuverlässiges Begrenzen des Druckes in Verbindung mit einem 2-Wege-Einbauventil gemäß Hydrauliksymbol

HERSTELLER

Original Bosch Rexroth.