Logik-Deckel LFA40DBU2A2-7X/315A315V - Bosch Rexroth R901210830

Artikel-Nr. BRR-R901210830 **Hersteller Bosch Rexroth**

Logik-Deckel LFA40DBU2A2-7X/315A315V. Steuerdeckel für 2-Wege-Logik-Einbauventile von Bosch Rexroth.

TECHNISCHE DATEN

Gewicht	**8.2 kg**
Positionserkennung	**Nein**
Ursprungsland	**Deutschland**

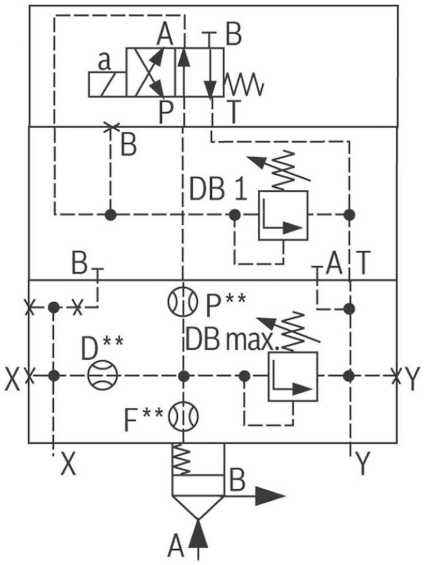

BESCHREIBUNG

Steuerdeckel für 2-Wege-Einbauventile, Zuverlässiges Begrenzen des Druckes in Verbindung mit einem 2-Wege-Einbauventil gemäß Hydrauliksymbol

HERSTELLER

Original Bosch Rexroth.