Logik-Deckel LFA16DBU2A3-7X/420A315 - Bosch Rexroth R901420843

Artikel-Nr. BRR-R901420843 | **Hersteller Bosch Rexroth**

Logik-Deckel LFA16DBU2A3-7X/420A315. Steuerdeckel für 2-Wege-Logik-Einbauventile von Bosch Rexroth.

TECHNISCHE DATEN

Gewicht	**3.14 kg**
Ursprungsland	**Deutschland**

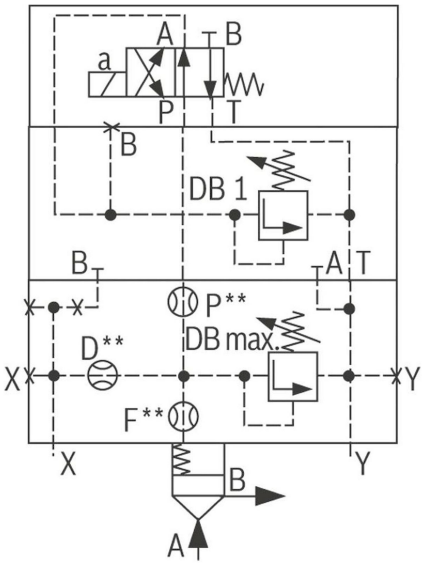

BESCHREIBUNG

Steuerdeckel für 2-Wege-Einbauventile, Zuverlässiges Begrenzen des Druckes in Verbindung mit einem 2-Wege-Einbauventil gemäß Hydrauliksymbol

HERSTELLER

Original Bosch Rexroth.