Logik-Deckel LFA16DBU2A3-7X/315A050 - Bosch Rexroth R901122160

Artikel-Nr. BRR-R901122160 **Hersteller Bosch Rexroth**

Logik-Deckel LFA16DBU2A3-7X/315A050. Steuerdeckel für 2-Wege-Logik-Einbauventile von Bosch Rexroth.

TECHNISCHE DATEN

Gewicht	**2.8 kg**
Ursprungsland	**Deutschland**

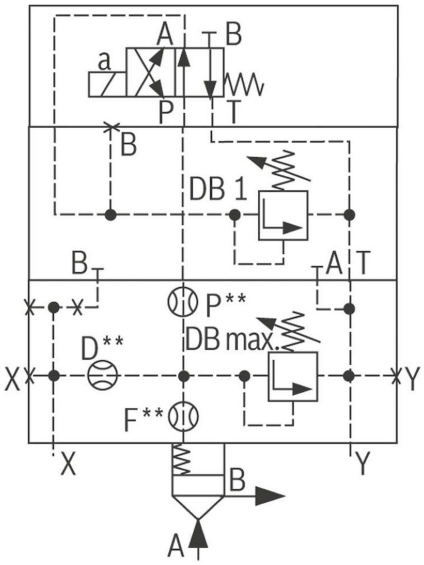

BESCHREIBUNG

Steuerdeckel für 2-Wege-Einbauventile, Zuverlässiges Begrenzen des Druckes in Verbindung mit einem 2-Wege-Einbauventil gemäß Hydrauliksymbol

HERSTELLER

Original Bosch Rexroth.