# Logik-Deckel LFA16DBU2A2-7X/420A200 - Bosch Rexroth R901102195

**Artikel-Nr. BRR-R901102195** **Hersteller Bosch Rexroth**

Logik-Deckel LFA16DBU2A2-7X/420A200. Steuerdeckel für 2-Wege-Logik-Einbauventile von Bosch Rexroth.

## TECHNISCHE DATEN

| | |
|---|---|
| Gewicht | **2.76 kg** |
| Ursprungsland | **Deutschland** |

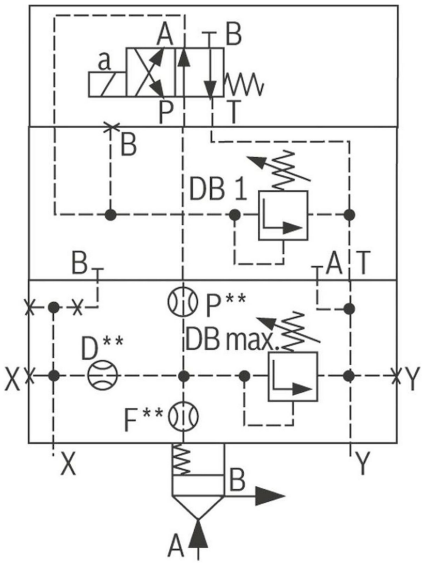


## BESCHREIBUNG

Steuerdeckel für 2-Wege-Einbauventile, Zuverlässiges Begrenzen des Druckes in Verbindung mit einem 2-Wege-Einbauventil gemäß Hydrauliksymbol

## HERSTELLER

Original Bosch Rexroth.