Logik-Deckel LFA40KWMA-7X - Bosch Rexroth R901419221

Artikel-Nr. BRR-R901419221 | **Hersteller Bosch Rexroth**

Logik-Deckel LFA40KWMA-7X. Steuerdeckel für 2-Wege-Logik-Einbauventile von Bosch Rexroth.

TECHNISCHE DATEN

Gewicht	**7 kg**
Positionserkennung	**Nein**
Ursprungsland	**Deutschland**

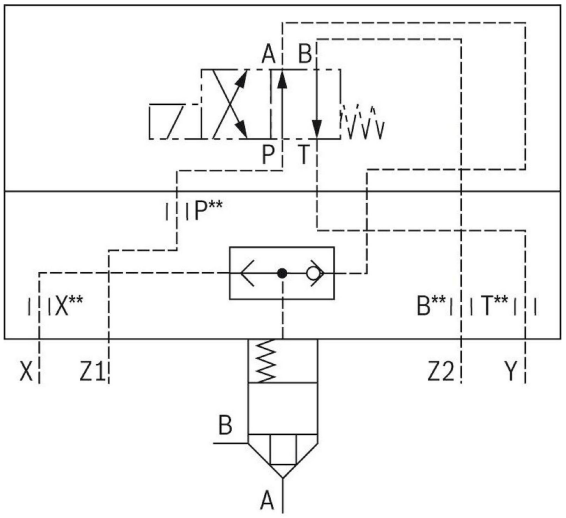

BESCHREIBUNG

Industrielles Hydraulikventil im hohen Leistungsbereich. Zuverlässige Abdeckung von Einbauventil zum Einschieben.

HERSTELLER

Original Bosch Rexroth.