Logik-Deckel LFA32DZWB2-7X/210Y - Bosch Rexroth R900728454

Item no. BRR-R900728454 **Manufacturer Bosch Rexroth**

Logik-Deckel LFA32DZWB2-7X/210Y. Steuerdeckel für 2-Wege-Logik-Einbauventile von Bosch Rexroth.

TECHNICAL DATA

Country of Manufacture	**Germany**
Weight	**4.02 kg**

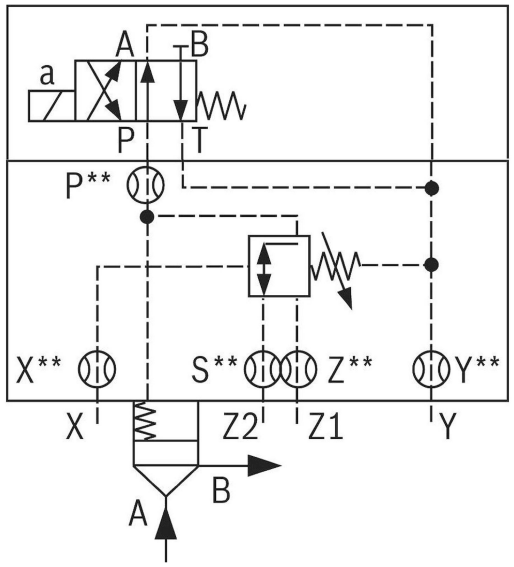

DESCRIPTION

Steuerdeckel für 2-Wege-Einbauventile. Zuverlässiges Zuschalten eines Druckes in Verbindung mit einem 2-Wege-Einbauventil gemäß Hydrauliksymbol.

HERSTELLER

Original Bosch Rexroth.