Patin à rouleaux RWD-045-SNS-C2-P-2-LS - Bosch Rexroth R182242225

Réf. article BRR-R182242225 | **Fabricant Bosch Rexroth**

patin à rouleaux RWD-045-SNS-C2-P-2-LS de Bosch Rexroth, patin pour rails à rouleaux. Composant d origine de technique linéaire pour construction mécanique et automatisation.

DONNÉES TECHNIQUES

Détection de position	**Non**
Pays d'origine	**Allemagne**
Poids	**0.1 kg**

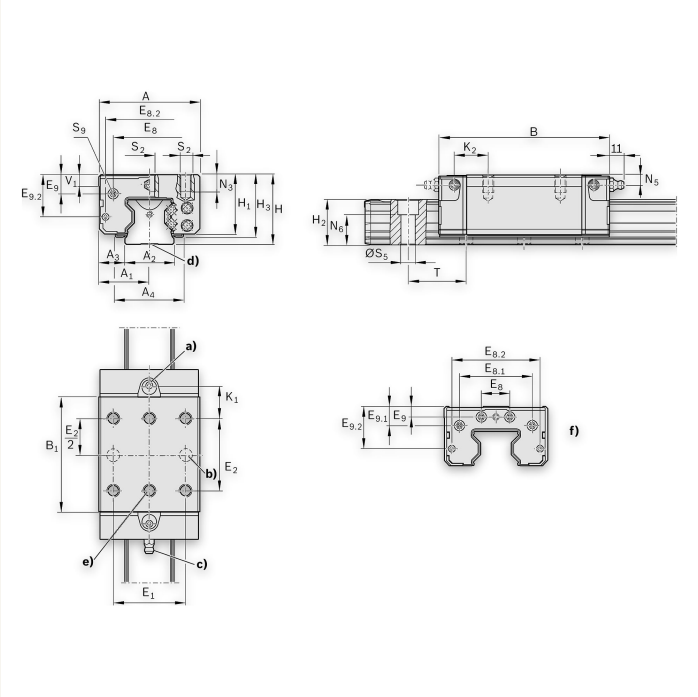

DESCRIPTION

patin à rouleaux RWD-045-SNS-C2-P-2-LS de Bosch Rexroth. Patin pour rails à rouleaux. En tant que pièce d origine, il s intègre exactement dans le système de technique linéaire correspondant et garantit la précision dimensionnelle et une longue durée de vie.

DONNÉES TECHNIQUES

- Fabricant: Bosch Rexroth
- Type: patin à rouleaux
- Désignation: RWD-045-SNS-C2-P-2-LS
- Taille: 045
- Numéro de matériel: R182242225

APPLICATIONS

Machines-outils, manutention et automatisation. Composants de la série correspondants sur demande.