# Patin à rouleaux RWD-045-SNS-C3-P-2-LS - Bosch Rexroth R182243225

**Réf. article BRR-R182243225** | **Fabricant Bosch Rexroth**

patin à rouleaux RWD-045-SNS-C3-P-2-LS de Bosch Rexroth, patin pour rails à rouleaux. Composant d origine de technique linéaire pour construction mécanique et automatisation.

## DONNÉES TECHNIQUES

| | |
|---|---|
| Pays d'origine | **Allemagne** |
| Poids | **0.1 kg** |

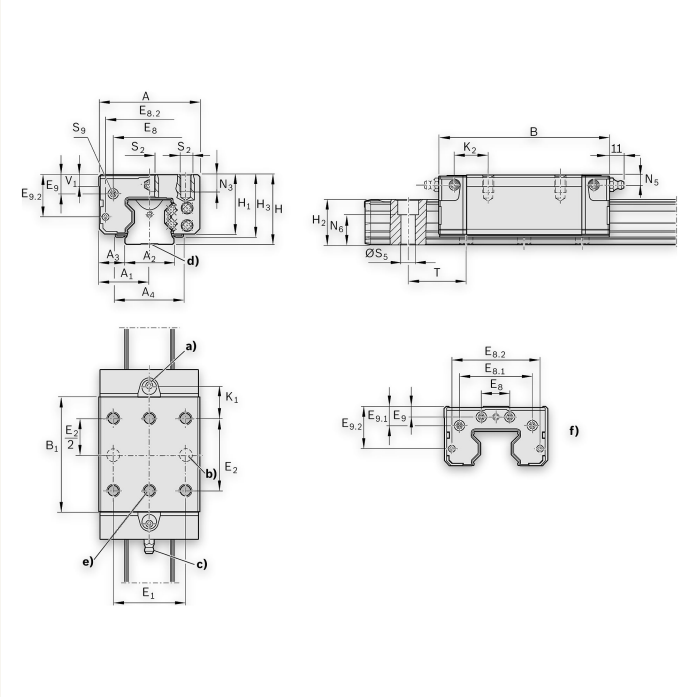


## DESCRIPTION

patin à rouleaux RWD-045-SNS-C3-P-2-LS de Bosch Rexroth. Patin pour rails à rouleaux. En tant que pièce d origine, il s intègre exactement dans le système de technique linéaire correspondant et garantit la précision dimensionnelle et une longue durée de vie.

## DONNÉES TECHNIQUES

- Fabricant: Bosch Rexroth
- Type: patin à rouleaux
- Désignation: RWD-045-SNS-C3-P-2-LS
- Taille: 045
- Numéro de matériel: R182243225

## APPLICATIONS

Machines-outils, manutention et automatisation. Composants de la série correspondants sur demande.